AGRALE	ALTERAÇÃO DE ENGENHARIA INTRODUZIDA NA LINHA DE MONTAGEM	N.º 131

Código dos produtos:		8013.199.007.00.1	KIT INSTALACAO	
			DA CABINE BX 6110	

SAI:

CÓDIGO	DESCRIÇÃO	QNT	Estágio	Esgotar	
				Sim	Não
8013.108.323.00.2	SUPORTE ENGATE RÁPIDO	01	KIT		X

ENTRA:

CÓDIGO	DESCRIÇÃO	QNT	Estágio
8013.108.539.00.3	SUPORTE ENGATE RÁPIDO	01	KIT

OBSERVAÇÕES: _ACRESCENTADOS OS ITENS 8013.108.323.00.2(-1) E 8013.108.539.00.3.

MOTIVO: IMPERATIVO TÉCNICO.

ESTOQUE: INEXISTENTE

Nº COMPLETO DO CHASSI DOS PRODUTOS

B0022289 em diante		

Planejador:	*LUIZ ODORCICK*	Data:	*23/10/2009*	Responsável pela implementação:	*DIRCIONIR*
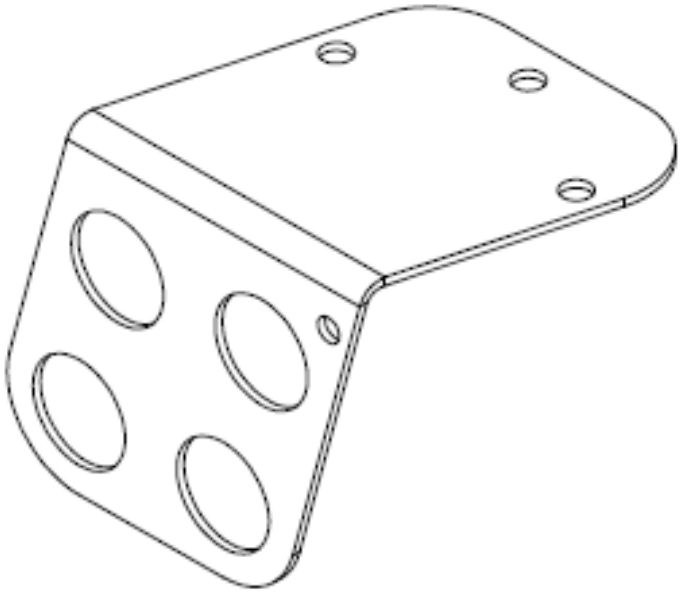
Obs: ***O número do chassi é muito importante e tem que estar completo.***