AGRALE	ALTERAÇÃO DE ENGENHARIA INTRODUZIDA NA LINHA DE MONTAGEM	N.º 066

Código dos produtos:		KIT VALVULA		
		TRIPLA LINHA		
		6000		

SAI:

CÓDIGO	DESCRIÇÃO	QNT	Estágio	Esgotar	
				Sim	Não

ENTRA:

CÓDIGO	DESCRIÇÃO	QNT	Estágio
8013.108.406.00.5	CJ SUPORTE DO COMANDO	01	KIT

OBSERVAÇÕES: DEVIDO A RETIRADA DA LISTA DOS TRATORES BX 6150, QUANDO DA LIBERAÇÃO DOS COMANDO STD, DEVENDO AGORA FAZER PARTE APENAS DOS KITS VALVULA TRIPLA DA DANFOSS

Nº COMPLETO DO CHASSI DOS PRODUTOS

U0003339 em diante		

Planejador:	*LUIZ ODORCICK*	Data:	*28/07/2009*	Responsável pela implementação:	*DIRCIONIR*
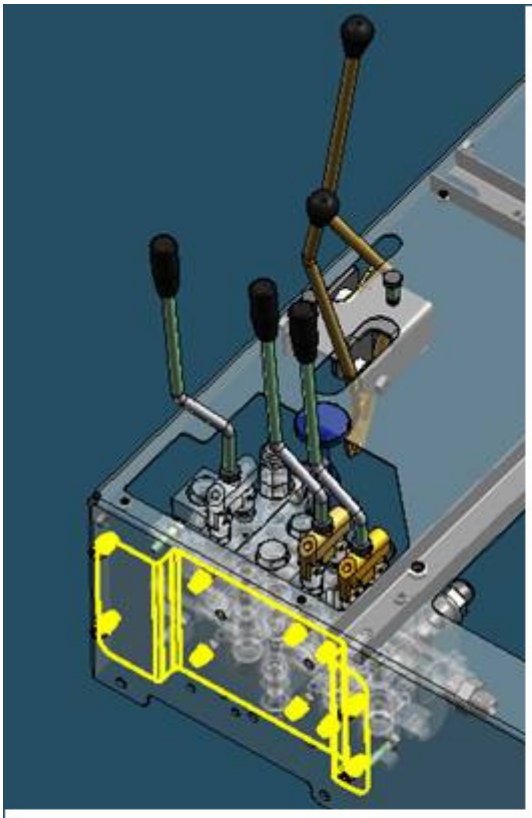
Obs: ***O número do chassi é muito importante e tem que estar completo.***